Монтажное исполнение 1001 (1003), 1002 (1004)*

Закрытый обдуваемый **Самоохлаждающийся*****

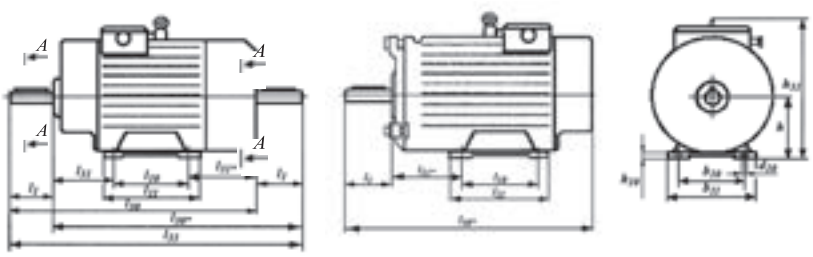

Монтажное исполнение 2001 (2003), 2002 (2004)

конический вал

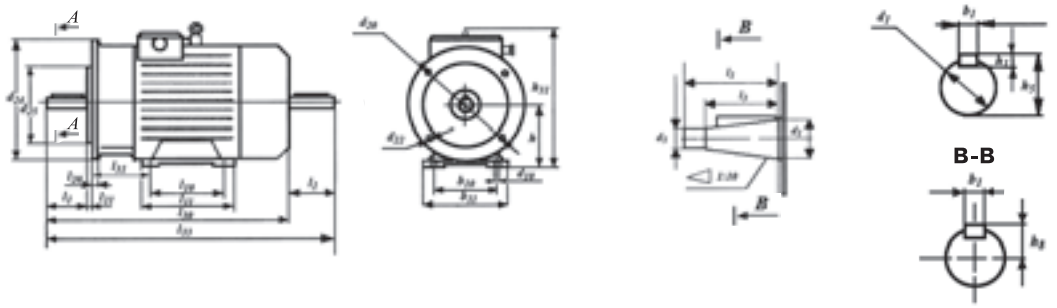

Габаритные, установочные и присоединительные размеры крановых электродвигателей с фазным ротором

Тип двигателя		l30	l30*	l33	h31	l10	l11	l31	l31*	b10	b11	h	h10	d10	d1	b1	h1	h5	l1	l3	d5	h8	d20	d22	d24	d25	l20	l21
МТН 011-6 ***	1001		585		320	150	250		132	180	230	112	20	12	28	8	7	31	60									
ДМТF 011-6	1001, 1002	513		577	290	140	220	70		190	240	112	15	12	28	8	7	31	60									
	2001, 2002	513		577	350	140	220	65		190	240	112	15	12	28	8	7	31	60				265	15	300	230	5	9,5
МТН 012-6 ***	1001		616		320	190	250		127	180	230	112	20	12	28	8	7	31	60									
ДМТF 012-6	1001, 1002	548		612	290	159	220	70		190	240	112	15	12	28	8	7	31	60									
	2001, 2002	548		612	350	159	220	65		190	240	112	15	12	28	8	7	31	60				265	15	300	230	5	9,5
МТН 111-6 **	1001, 1002		673	753	365	190	240		140	220	290	132	20	19	35	10	8	38	80									
МТН 111-6 ***	1001		650		350	190	305		140	220	280	132	25	15	35	10	8	38	80									
ДМТF(Н) 111-6	1001, 1002		586	673	342	190	240		140	220	290	132	20	19	35	10	8	38	80									
	2001, 2002	586		673	342	190	240	140		220	290	132	20	19	35	10	8	38	80				300	18	330	250	5	14
МТН 112-6 **	1001, 1002		690	793	350	235	305		135	220	280	132	20	15	35	10	8	38	80									
ДМТF(Н) 112-6	1001, 1002		626	713	342	235	285		135	220	290	132	20	19	35	10	8	38	80									
	2001, 2002	626		713	342	235	285	135		220	290	132	20	19	35	10	8	38	80				300	18	330	250	5	14
АМТF(Н) 132 М6	1001, 1002	660		772	350	203	300	89		216	270	132	15	12	42	12	8	45	110									
	2001, 2002	660		772	350	203	300	90		216	270	132	15	12	42	12	8	45	110				300	19	350	250	5	15
МТН 132LB6***	1001		765		350	203	370		89	216	280	132	15	12	42	12	8	45	110									
АМТF(Н) 132 L6	1001, 1002	700		812	350	203	300	89		216	270	132	15	12	42	12	8	45	110									
	2001, 2002	700		812	350	203	300	90		216	270	132	15	12	42	12	8	45	110				300	19	350	250	5	15
МТН 211-6 **	1001		760	-	425	243	347		150	245	320	160	25	15	40	12	8	43	110									
МТН 211-6 ***	1001		763		415	243	345		150	245	305	160	25	15	40	12	8	43	110									
АМТF(Н) 211-6	1001	700		-	378	243	300	150		245	300	160	20	24	40	12	8	43	110									
МТН 311 **	1001		867	-	450	260	412		155	280	355	180	25	24	50	14	9	53,5	110									
МТН 311	1001, 1002		765	885	480	260	320		155	280	350	180	21,5	24	50	14	9	53,5	110									
	2001, 2002	795		906	480	260	320	275	155	280	350	180	21,5	24	50	14	9	53,5	110				300	18	350	250	5	18
МТН 312 **	1001		895	-	450	320	412		170	280	355	180	25	24	50	14	9	53,5	110									
МТН 312	1001, 1002		830	950	480	320	380		170	280	350	180	21,5	24	50	14	9	53,5	110									
	2001, 2002	860		971	480	320	380	265	170	280	350	180	21,5	24	50	14	9	53,5	110				300	18	350	250	5	18
МТН 200L **	1001		975		500	305	400		133	318	400	200	25	19	65	16			140	105	M42x3	33,9						
4МТ(М) 200L	1003, 1004		899	1050	500	305	350		133	318	400	200	24	19	65	16			140	105	M42x3	33,9						
4МТМ 225М **	1003		1050	-	540	311	410		149	356	442	225	24	19	70	18			140	105	M48x3	36,4						
4МТМ 225М	1003, 1004		958	1107	545	311	370		149	356	435	225	24	19	70	18			140	105	M48x3	36,4						
4МТМ 225L **	1003		1200	-	540	356	556		149	356	442	225	24	19	70	18			140	105	M48x3	36,4						
4МТМ 225L	1003, 1004		1068	1217	545	356	410		149	356	435	225	24	19	70	18			140	105	M48x3	36,4						
4МТН 280S **	1001		1259	-	635	368	525		190	457	565	280	32	24	90	22			170	130	M64x4	46,8						
4МТМ 280S	1003, 1004		1085	1262	740	368	430		190	457	540	280	40	24	90	22			170	130	M64x4	46,8						
4МТН 280М **	1003		1305	-	635	419	575		190	457	565	280	40	24	90	22			170	130	M64x4	46,8						
4МТМ 280М	1003, 1004		1165	1342	740	419	480		190	457	540	280	40	24	90	22			170	130	M64x4	46,8						
4МТН 280L **	1003		1305	-	635	457	575		190	457	565	280	40	24	90	22			170	130	M64x4	46,8						
4МТМ 280L	1003, 1004		1255	1432	740	457	520		190	457	540	280	40	24	90	22			170	130	M64x4	46,8						
МТН 411 **	1003		1050	-	545	335	496		175	330	455	225	28	28	65	16			140	105	M42x3	33,9						
МТН 411	1003, 1004		899	1050	525	335	435		175	330	440	225	25	28	65	16			140	105	M42x3	33,9						
	2003, 2004	917		1060,5	525	335	435	275,5	175	330	440	225	25	28	65	16			140	105	M42x3	33,9	350	18	400	300	5	18
МТН 412 **	1003		1050	-	545	420	496		165	330	455	225	28	19	65	16			140	105	M42x3	33,9						
МТН 412	1003, 1004		899	1102	525	420	510		165	330	440	225	25	28	65	16			140	105	M42x3	33,9						
	2003, 2004	917		1060,5	525	420	510	200,5	165	330	440	225	25	28	65	16			140	105	M42x3	33,9	350	18	400	300	5	18
МТН 511	1003, 1004		958	1164	570	310	480		251	380	500	250	25	35	70	18			140	105	M48x3	36,4						
	2003, 2004	961		1105	570	310	480	269	251	380	500	250	25	35	70				140	105	M48x3	36,4	400	18	450	350	5	22
МТН 512	1003, 1004		1068	1264	570	390	600		271	380	500	250	25	35	70	18			140	105	M48x3	36,4						
	2003, 2004	1071		1215	570	390	600	279	271	380	500	250	25	35	70				140	105	M48x3	36,4	400	18	450	350	5	22
МТН 611	1003, 1004	1090		1335	775	345	575	256		520	650	315	35	42	90	22			170	130	M64x4	46,8						
МТН 612	1003, 1004	1170		1435	775	445	645	256		520	650	315	35	42	90	22			170	130	M64x4	46,8						
МТН 613	1003, 1004	1260		1530	775	540	735	256		520	650	315	35	42	90	22			170	130	M64x4	46,8						

* в зависимости от завода-изготовителя и марки двигателя при исполнении 1001 (1003) - с одним выходом вала - вал может выходить со стороны щеточно-контактного механизма (*l30; l31*) или с противоположной стороны - со стороны вентилятора (*l30*; l31**)

** электродвигатели производства ЭНЕРАЛ

*** электродвигатели производства ЭНЕРАЛ самоохлаждающейся конструкции