Монтажное исполнение IM 1xx1

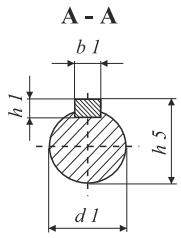

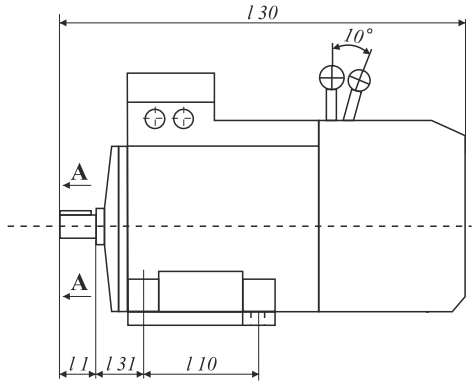

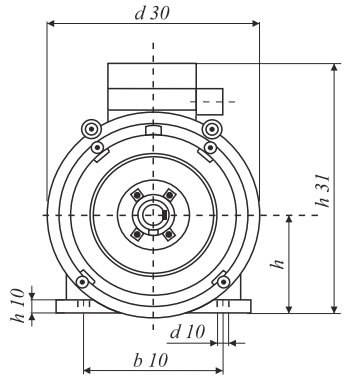

Габаритные, установочные и присоединительные размеры двигателей со встроенным электромагнитным тормозом

Тип	Число полюсов	l30	h31	d30	l1	l10	l31	b1	b10	h	h5	h10	d1	d10	h1
		L	HD	AC	E	B	C	F	A	H	GA	HA	D	K	GD
АИР 56	2, 4	273	148	127	23	71	36	4	90	56	12,5	7	11	5,8	4
АИР 63	2, 4	292	161	142	30	80	40	5	100	63	16	8	14	7	5
АИР 71	2, 4, 6	328	188	160	40	90	45	6	112	71	21,5	8	19	7	6
АИР 80 А	2, 4, 6, 8	357	205	180	50	100	50	6	125	80	24,5	9	22	10(12)	6
АИР 80 В	2, 4, 6, 8	381	205	180	50	100	50	6	125	80	24,5	9	22	10(12)	6
АИР 90 L	2, 4, 6, 8	412	230	200	50	125	56	8	140	90	27	10	24	10(12)	7
АИР 100 S	2, 4	424	240	200	60	112	63	8	160	100	31	12	28	12(16)	7
АИР 100 L	2, 4, 6, 8	444	240	200	60	140	63	8	160	100	31	12	28	12(16)	7
АИР 112	2, 4, 6, 8	568	280	246	80	140	70	10	190	112	35	14	32	12	8
АИР 132 S	4, 6, 8	555	325	288	80	140	89	10	216	132	41	16	38	12	8
АИР 132 M	2, 4, 6, 8	593	325	288	80	178	89	10	216	132	41	16	38	12	8
АИР 160 S	2	830	405	334	110	178	108	12	254	160	45	20	42	15	8
	4, 6, 8	830	405	334	110	178	108	14	254	160	51,5	20	48	15	9
АИР 160 M	2	860	405	334	110	210	108	12	254	160	45	20	42	15	8
	4, 6, 8	860	405	334	110	210	108	14	254	160	51,5	20	48	15	9
АИР 180 S	2	860	445	375	110	203	121	14	279	180	51,5	20	48	15	9
	4, 6, 8	860	445	375	110	203	121	16	279	180	59	20	55	15	10
АИР 180 M	2	900	445	375	110	241	121	14	279	180	51,5	20	48	15	9
	4, 6, 8	900	445	375	110	241	121	16	279	180	59	20	55	15	10

Монтажное исполнение IM 2xx1, 3xx1

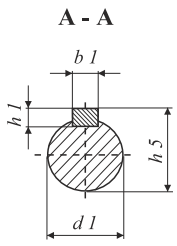

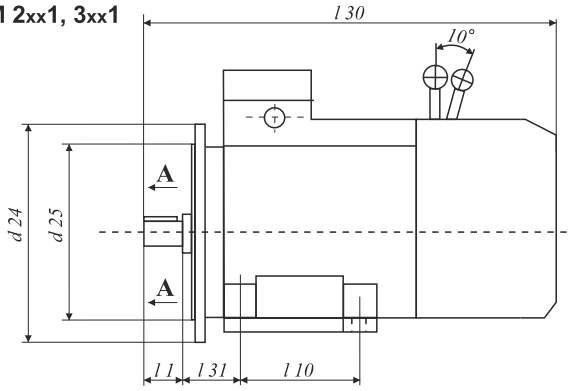

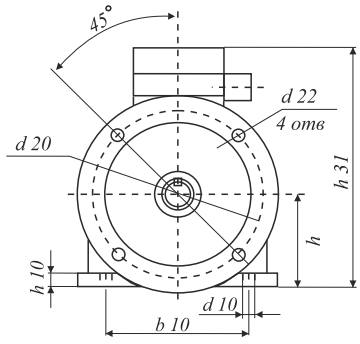

Габаритные, установочные и присоединительные размеры двигателей со встроенным электромагнитным тормозом

Тип	Число полюсов	l30	h31	l1	l10	l31	b1	b10	h	h5	h10	d1	d10	h1	d20 2081/3081	d20 2181/3681	d22 2081/3081	d22* 2181/3681	d24 2081/3081	d24* 2181/3681	d25 2081/3081	d25* 2181/3681
		L	HD	E	B	C	F	A	H	GA	HA	D	K	GD	M	M	S	S	P	P	N	N
АИР 56	2, 4	273	148	23	71	36	4	90	56	13	7	11	5,8	4	115	85	10	M6	140	99	95	70
																65		M5		80		50
АИР 63	2, 4	292	161	30	80	40	5	100	63	16	8	14	7	5	130	100	10	M6	160	110	110	80
																75		M5		90		60
АИР 71	2, 4, 6	328	188	40	90	45	6	112	71	22	8	19	7	6	165	115	12	M8	200	140	130	95
																85		M6		105		70
АИР 80 А	2, 4, 6, 8	357	205	50	100	50	6	125	80	25	9	22	10(12)	6	165	100	12	M6	200	120	130	80
АИР 80 В	2, 4, 6, 8	381	205	50	100	50	6	125	80	25	9	22	10(12)	6	165	100	12	M6	200	120	130	80
АИР 90 L	2, 4, 6, 8	412	230	50	125	56	8	140	90	27	10	24	10(12)	7	215	130	15	M8	250	160	180	110
																115		M8		140		95
АИР 100 S	2, 4	424	240	60	112	63	8	160	100	31	12	28	12(16)	7	215	130	15	M8	250	160	180	110
АИР 100 L	2, 4, 6, 8	444	240	60	140	63	8	160	100	31	12	28	12(16)	7	215	130	15	M8	250	160	180	110
АИР 112	2, 4, 6, 8	568	280	80	140	70	10	190	112	35	14	32	12	8	265		15		300		230	
АИР 132 S	4, 6, 8	555	325	80	140	89	10	216	132	41	16	38	12	8	300		19		350		250	
АИР 132 M	2, 4, 6, 8	593	325	80	178	89	10	216	132	41	16	38	12	8	300		19		350		250	
АИР 160 S	2	830	405	110	178	108	12	254	160	45	20	42	15	8	300		19		350		250	
	4, 6, 8	830	405	110	178	108	14	254	160	52	20	48	15	9	300		19		350		250	
АИР 160 M	2	860	405	110	210	108	12	254	160	45	20	42	15	8	300		19		350		250	
	4, 6, 8	860	405	110	210	108	14	254	160	52	20	48	15	9	300		19		350		250	
АИР 180 S	2	860	445	110	203	121	14	279	180	52	20	48	15	9	350		19		400		300	
	4, 6, 8	860	445	110	203	121	16	279	180	59	20	55	15	10	350		19		400		300	
АИР 180 M	2	900	445	110	241	121	14	279	180	52	20	48	15	9	350		19		400		300	
	4, 6, 8	900	445	110	241	121	16	279	180	59	20	55	15	10	350		19		400		300	

*В зависимости от производителя возможно изготовление электродвигателей с размерами *d20, d24, d25* (**2181/3681**), не указанными в таблице.